Оригинальный текст: English | 中文Germany | DeutschlandSpa EspañaJapan | 日本語South Kore 한민국French | FrançaisPolish | PolskiHungary | MagyarországIta Italia

Предложить перевод Яндекс Пер

Клеммные колодки
DIN-рейка ТВ
Круглый Соединитель
HDC
Электронные продукты
Зарядное Устройство Для Электромобиля
Разъем для электровелосипеда
Соединитель Для Накопления энергии
Фотоэлектрический Соединитель

Помощь в выборе продуктов

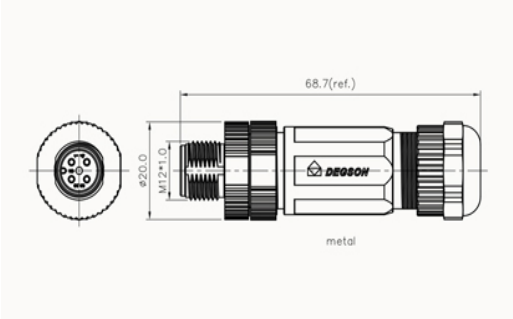

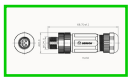

PASH-M12D-04P-MM-SL7001

20030000564

Полевой, экранированный, штекерный, прямой, M12, кодировка D, паяный разъем, кабель. Внешний диаметр кабеля 4,5–6,0 мм

Количество позиций 04

сравнение

Обзор | Технические характеристики | Аксессуары | Сертификация | Коммерческие данные

3D-модель | Общие параметры | Материал | Стандарты и спецификации | Размеры

Условия окружающей среды

Температура окружающей среды	-40 ℃...105 ℃
Класс IP	IP67

Общие параметры

Номинальный ток	4A
	250В
Количество потенциалов	4
Сопротивление изоляции	≥ 100 МОм
Безошибочное кодирование	D-Код
Уровень перенапряжения	ii
Уровень загрязнения	3
Способ подключения	Пайка
Цикл установки и извлечения	≥ 100
Крутящий момент	0,4 Нм

Материал

Класс горючести в соответствии со стандартом UL94	V0
Контактный материал	Потому что
Контактная поверхность материала	Au

Онлайн-Консультация

Copyright@1990-2025 Degson.com All Rights Reserved Zhejiang ICP No. 05010092 - 4

Подходящие детали

Все сопутствующие товары（15）

Сопутствующие товары（24）

Фильтровать по параметрам продукта

PASH-M12D-04P-FF-SL7001

Полевой, экранированный, гнездовой, прямой, M12, кодировка D, паяный разъем, кабель. Внешний диаметр кабеля 4,5–6,0 мм

Просмотр продуктов

PASH-M12D-04P-FF-SL7002

Полевой, экранированный, гнездовой, прямой, M12, кодировка D, паяный разъем, кабель. Внешний диаметр кабеля 6,0–7,5 мм

Просмотр продуктов

PASH-M12D-04P-FF-SR7001

Полевой, экранированный, гнездовой, угловой, M12, кодировка D, паяный разъем, кабель. Внешний диаметр кабеля 4,5–6,0 мм

Просмотр продуктов

Показать больше

Similar products

Онлайн-Консультация

HDC
Electronic Products
Electric Vehicle Charger
EBIKE Connector
Energy Storage Connector
PV Connector

Generation
Rail Traffic
Intelligent Building
New energy vehicles
Photovoltaic and energy storage

Downloads
FAQ
Product Compliance

Company News

User Infomation

Message

Copyright@1990-2025 Degson.com All Rights Reserved Zhejiang ICP No. 05010092 - 4